DIN L

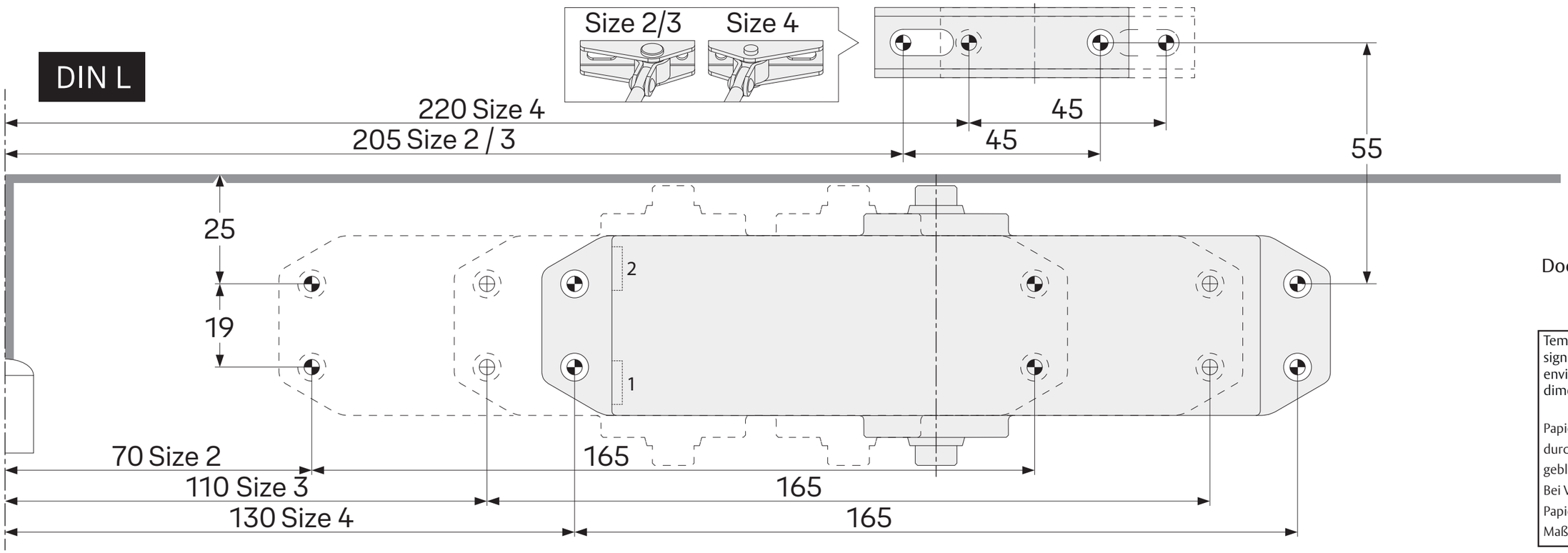

Yale 300

24.3.2021

Doc. Nr.: D001165184

Templates can change shape significantly due to the environment, please check dimensions carefully.

Papierschablonen können sich durch Umwelteinflüsse maßgeblich verändern.
Bei Verwendung der Papierschablone sind die Maße unbedingt nachzuprüfen.

DIN L

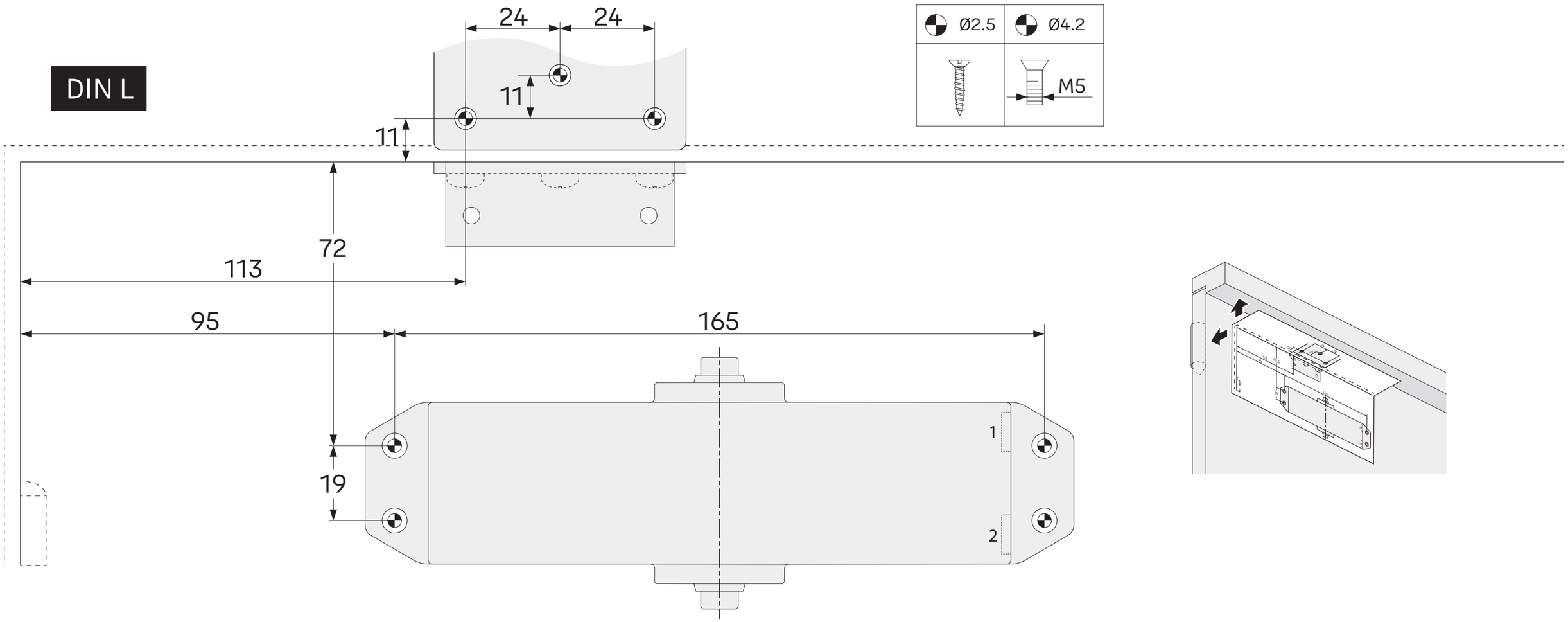

Yale 300

24.3.2021

Doc. Nr.: D001165184

Templates can change shape significantly due to the environment, please check dimensions carefully.
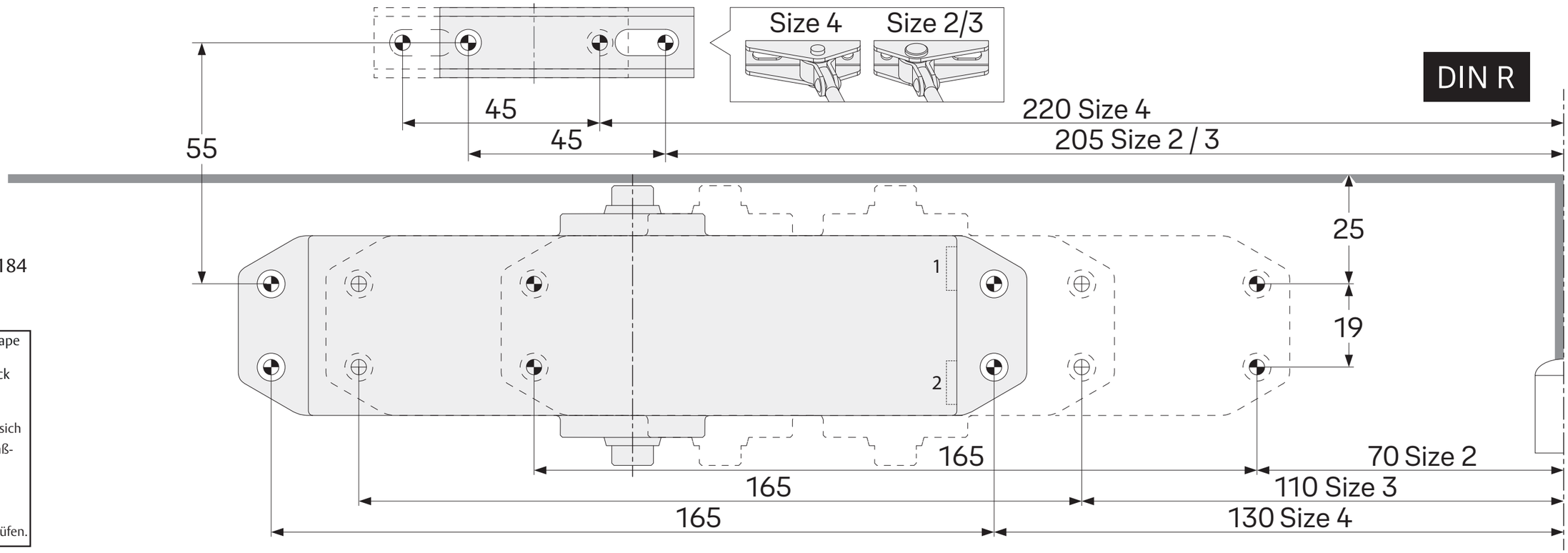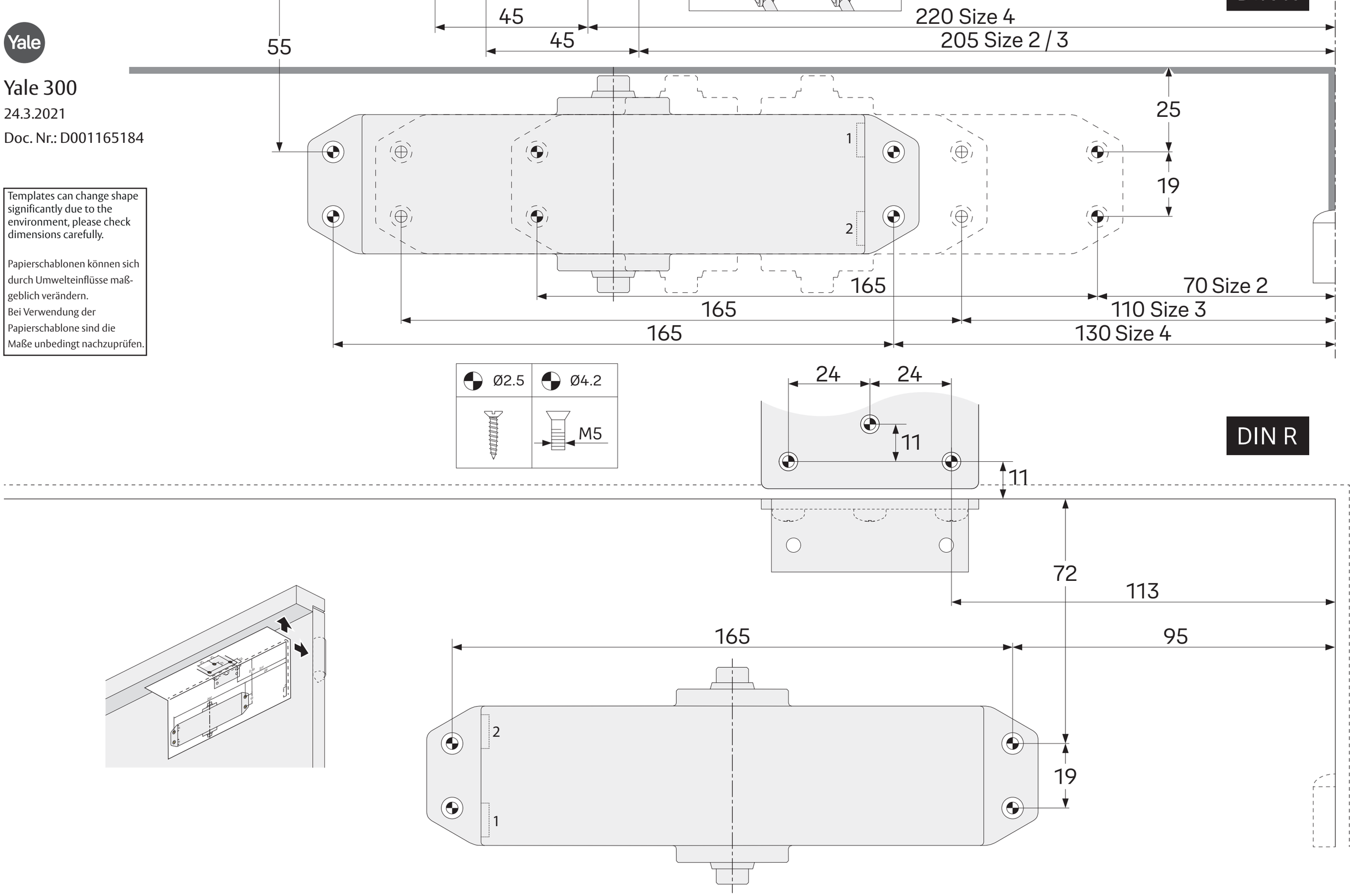
Papierschablonen können sich durch Umwelteinflüsse maßgeblich verändern.
Bei Verwendung der Papierschablone sind die Maße unbedingt nachzuprüfen.